MH 61EN

ENCEINTE DEUX VOIES À PAVILLON EN PLASTIQUE

DESCRIPTION

La MH 61EN est une enceinte deux voies à pavillon en plastique adapté à la diffusion de messages d'alarme (grâce à la haute intelligibilité de la reproduction de la voix) et de musique de fond. Elle peut également être utilisée pour la sonorisation et les messages vocaux automatiques dans des espaces de moyenne et grande taille. Les borniers, destinés aux câbles d'entrée et de sortie résistants au feu, sont en céramique. Un fusible thermique protège l'intégrité de la ligne dans le cas où la chaleur affecte l'enceinte. Elle peut aisément être orientée vers n'importe quelle direction avec son support mural ajustable. Grâce à son indice de protection IP66 elle peut être installée en intérieur comme en plein air.

CARACTÉRISTIQUES

- Haut-parleur grave de 6,5″ et tweeter à dôme de 1″.
- Puissance commutable (ligne 100 V) : 60 W - 30 W - 15 W - 7,5 W.
- Sensibilité de 99 dB.
- Couleur gris RAL 7035.
- Boîtier en plastique.
- Bornier entrée/sortie en céramique.
- Fusible de protection thermique.
- Indice de protection IP66.

SPÉCIFICATIONS

Specifications acoustiques	Réponse en fréquence (-10 dB) :	100 Hz ÷ 20000 Hz
	SPL max. @ 1m:	115 dB
	SPL max. @ 4m:	103 dB
	Angle de couverture horizontale:	70°
	Angle de détection vertical:	90°
	Sensibilité du système:	99 dB
	Sensibilité du système 1 W @ 4 m:	87 dB
Section alimentation	Impédance nominale: alimentation	8 ohm
	Manipulation de tension:	60 W
	Manipulation de tension de crête:	240 W PEAK
	Amplificateur recommandé:	120 W
	Protections:	Thermal fuse
Hauts-parleurs	Tweeter à dôme :	1.0″
	Woofer :	6.5″
Sections entrées/sorties	Connecteurs d'entrée :	Ceramic screw terminals
	Connecteurs de sortie :	Ceramic screw terminals
	Transformateur de tension constante :	100 V
	Réglage de tension 1:	60 W - 167 ohm
	Réglage de tension 2:	30 W - 333 ohm
	Réglage de tension 3:	15 W - 667 ohm
	Réglage de tension 4:	7.5 W - 1333 ohm
Conformité standard	Degré de protection IP :	IP 66
	Certifié EN54-24 :	Yes
	Marquage CE :	Yes
	Numéro CPR :	1488-CPR-0672/W
Specifications physiques	Matériau du cabinet/caisson :	ABS
	Matériel :	Steel bracket
	Couleur :	Grey - RAL 7035
Taille	Hauteur :	332 mm / 13.07 inches
	Largeur :	418 mm / 16.46 inches
	Profondeur :	391 mm / 15.39 inches
	Poids :	7.35 kg / 16.2 lbs
Infos colisage	Hauteur du colis :	450 mm / 17.72 inches
	Largeur du colis :	360 mm / 14.17 inches
	Profondeur du colis :	430 mm / 16.93 inches
	Poids du colis :	8.6 kg / 18.96 lbs

RCF products are continually improved. All specifications are therefore subject to change without notice.

NUMÉRO DE PIÈCE

- **13100042**

  MH 61EN

  EAN 8024530016364

RCF products are continually improved. All specifications are therefore subject to change without notice.

DRAWINGS

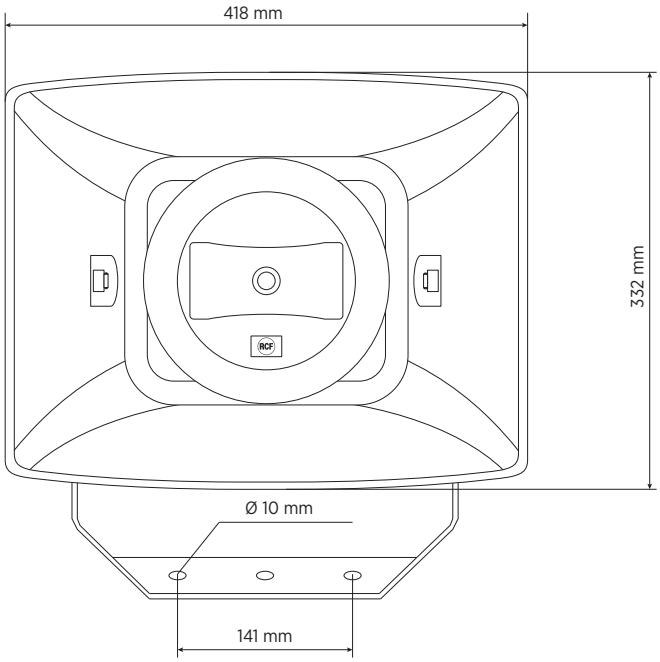

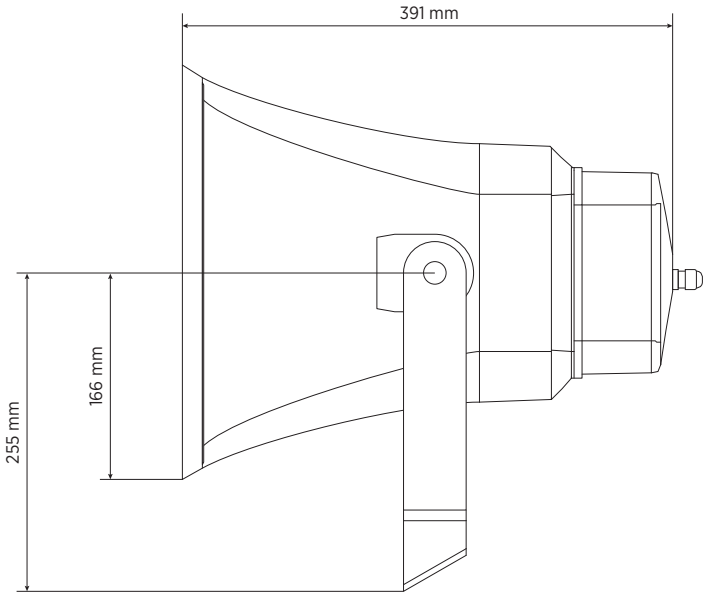

SCHEMATICS

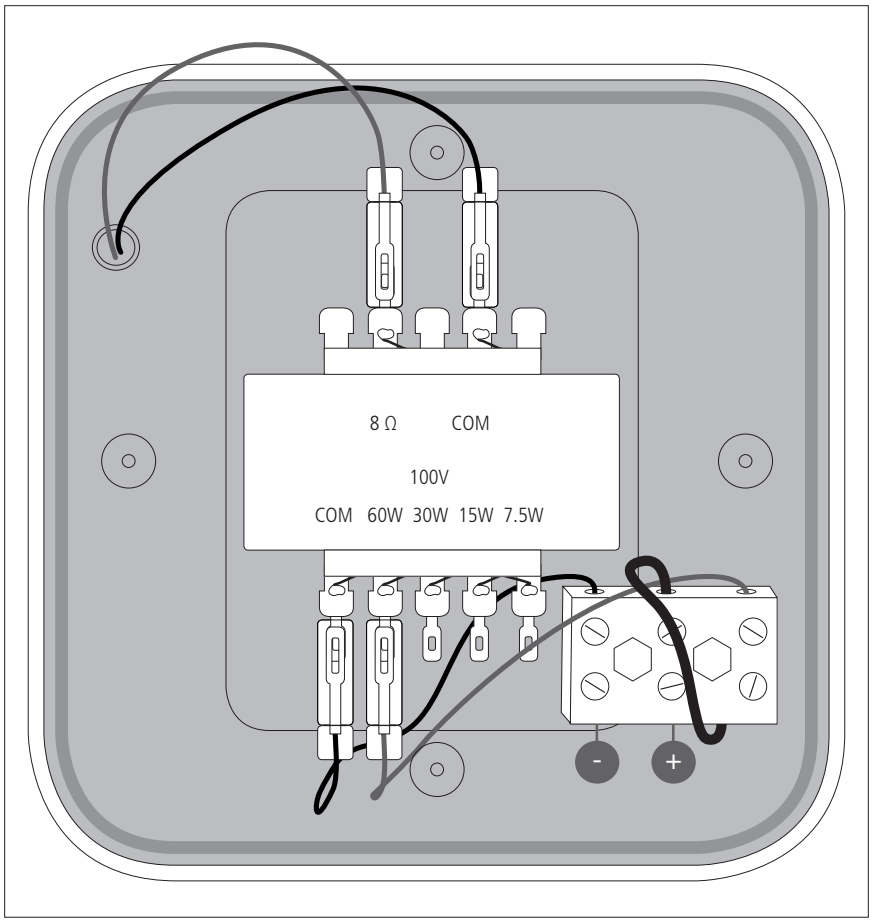

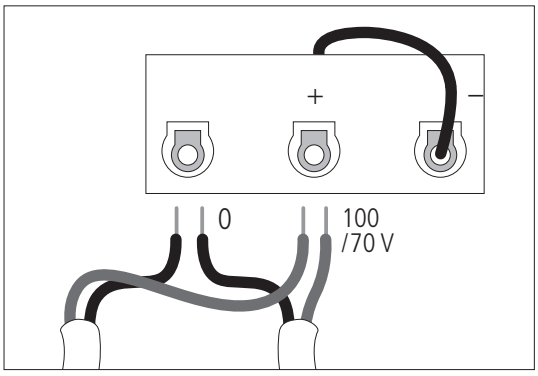

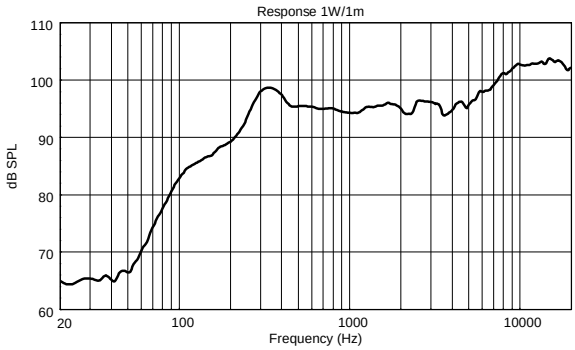
Response 1W/1m
dB SPL
110
100
90
80
70
60
20
100
1000
10000
Frequency (Hz)

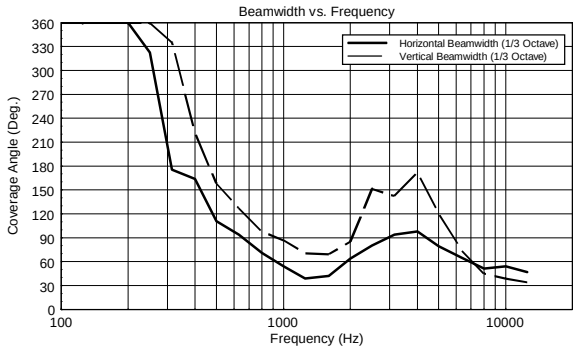
Beamwidth vs. Frequency
Horizontal Beamwidth (1/3 Octave)
Vertical Beamwidth (1/3 Octave)
Coverage Angle (Deg.)
360
330
300
270
240
210
180
150
120
90
60
30
0
100
1000
10000
Frequency (Hz)

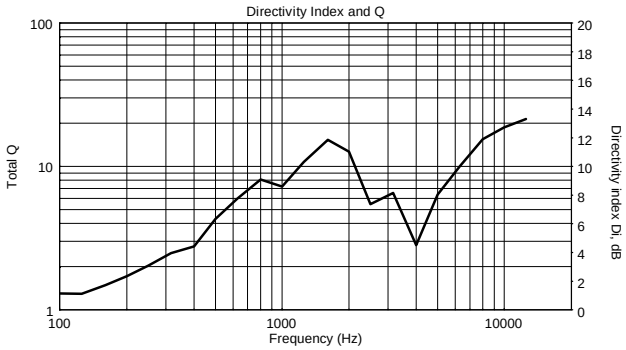
Directivity Index and Q
Total Q
100
10
1
Directivity index Di, dB
20
18
16
14
12
10
8
6
4
2
0
100
1000
10000
Frequency (Hz)

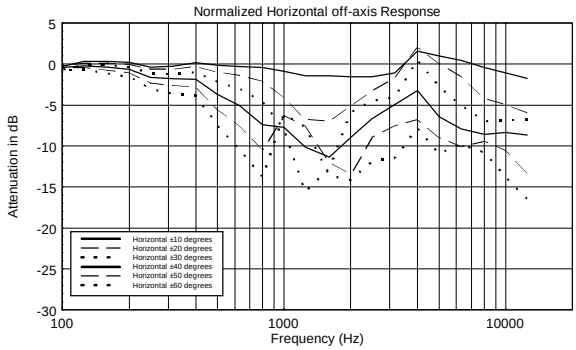
Normalized Horizontal off-axis Response
Attenuation in dB
5
0
-5
-10
-15
-20
-25
-30
Horizontal ±10 degrees
Horizontal ±20 degrees
Horizontal ±30 degrees
Horizontal ±40 degrees
Horizontal ±50 degrees
Horizontal ±60 degrees
100
1000
10000
Frequency (Hz)

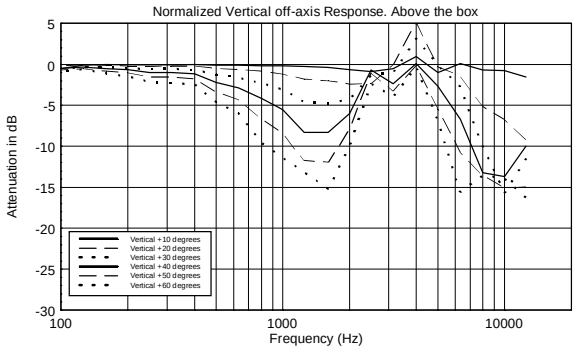
Normalized Vertical off-axis Response. Above the box
Attenuation in dB
5
0
-5
-10
-15
-20
-25
-30
Vertical +10 degrees
Vertical +20 degrees
Vertical +30 degrees
Vertical +40 degrees
Vertical +50 degrees
Vertical +60 degrees
100
1000
10000
Frequency (Hz)

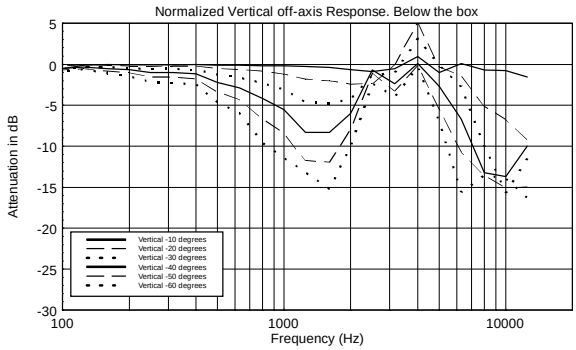
Normalized Vertical off-axis Response. Below the box
Attenuation in dB
5
0
-5
-10
-15
-20
-25
-30
Vertical -10 degrees
Vertical -20 degrees
Vertical -30 degrees
Vertical -40 degrees
Vertical -50 degrees
Vertical -60 degrees
100
1000
10000
Frequency (Hz)

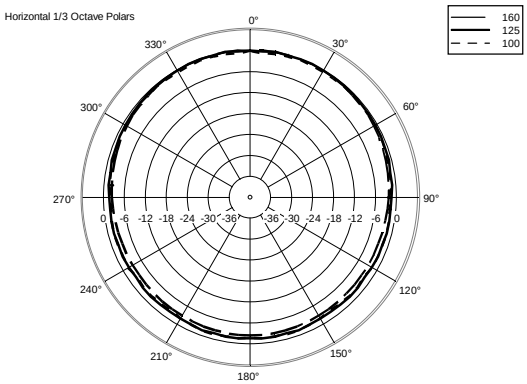
Horizontal 1/3 Octave Polars
160
125
100

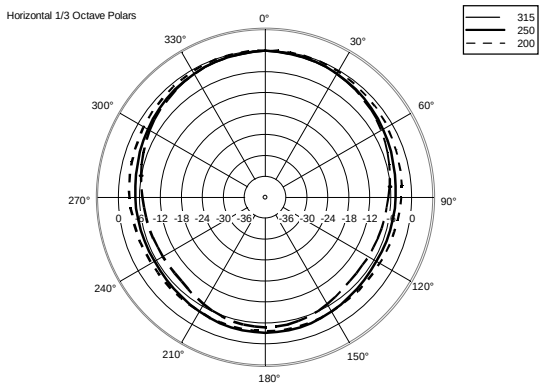
Horizontal 1/3 Octave Polars
315
250
200

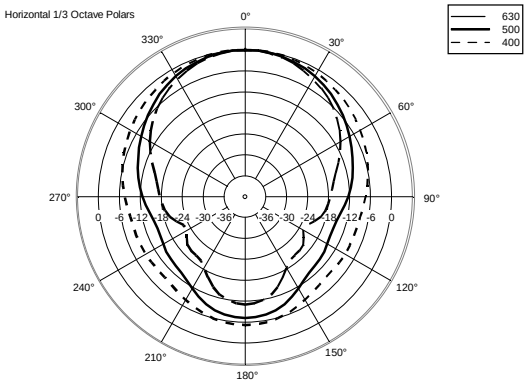
Horizontal 1/3 Octave Polars
630
500
400

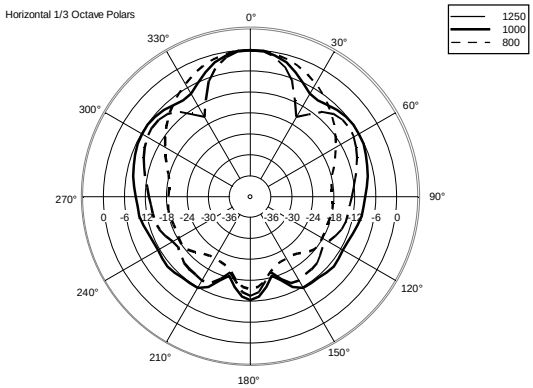
Horizontal 1/3 Octave Polars
1250
1000
800

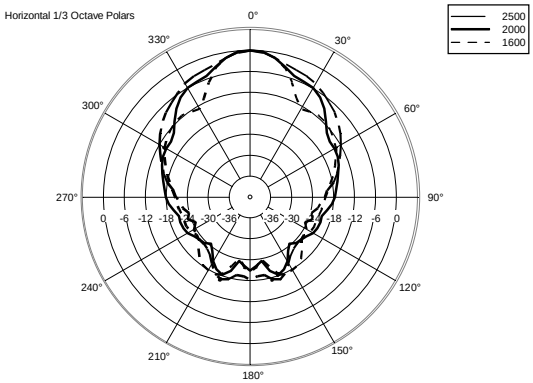
Horizontal 1/3 Octave Polars
2500
2000
1600

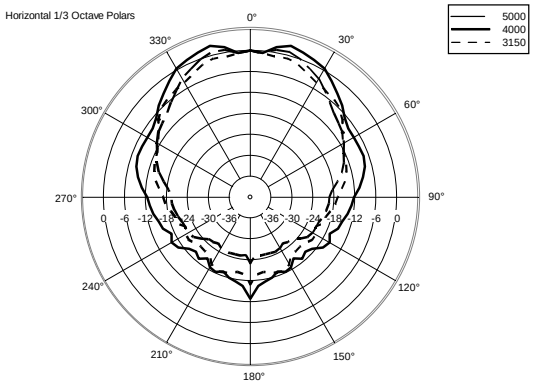
Horizontal 1/3 Octave Polars
5000
4000
3150

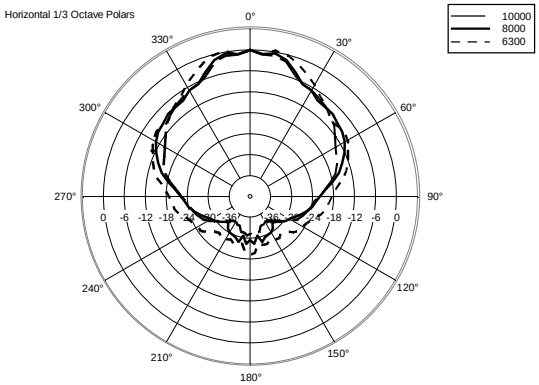
Horizontal 1/3 Octave Polars
10000
8000
6300

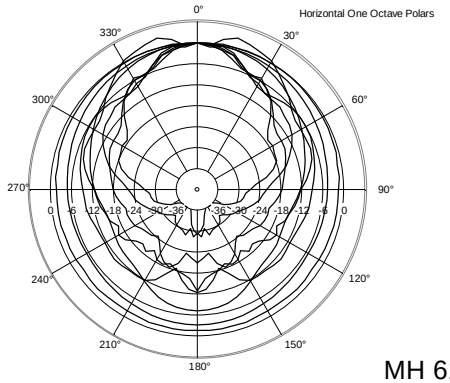
Horizontal One Octave Polars

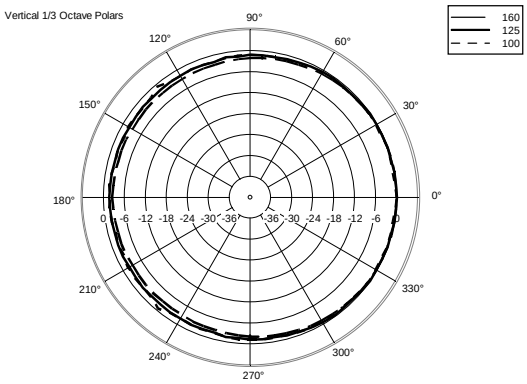
Vertical 1/3 Octave Polars
160
125
100

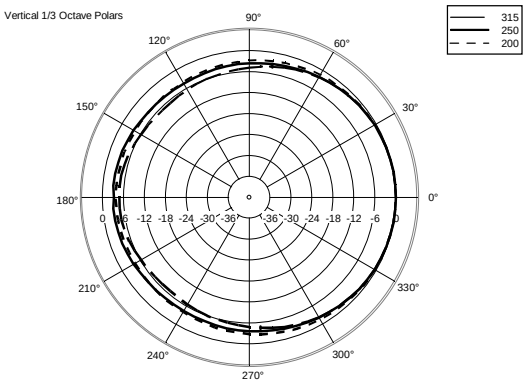
Vertical 1/3 Octave Polars
315
250
200

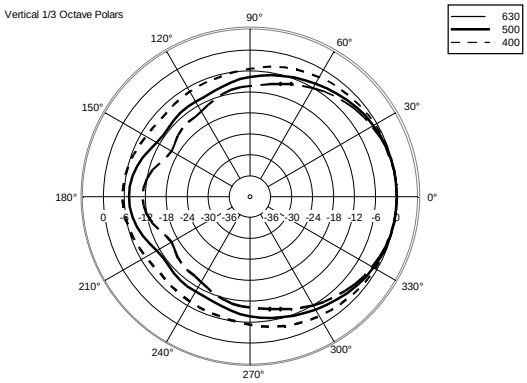
Vertical 1/3 Octave Polars
630
500
400

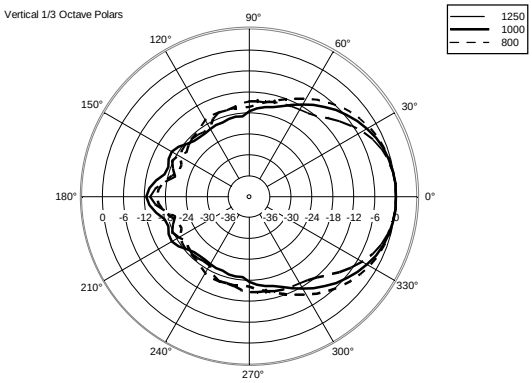
Vertical 1/3 Octave Polars
1250
1000
800

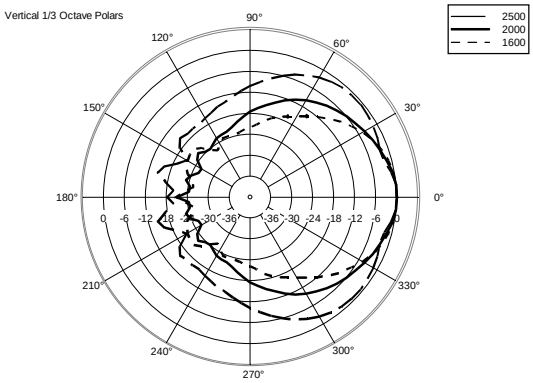
Vertical 1/3 Octave Polars
2500
2000
1600

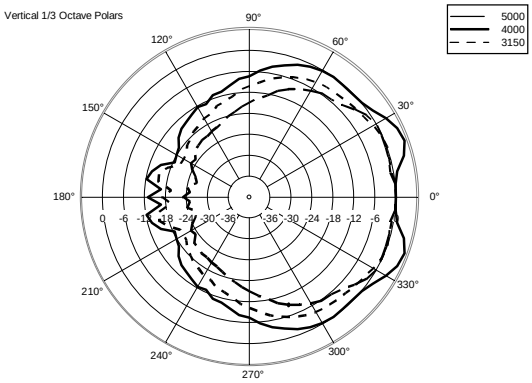
Vertical 1/3 Octave Polars
5000
4000
3150

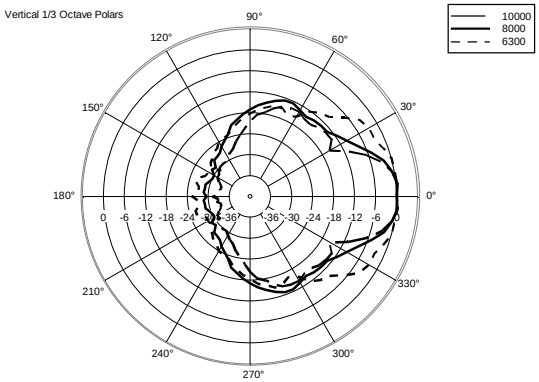
Vertical 1/3 Octave Polars
10000
8000
6300

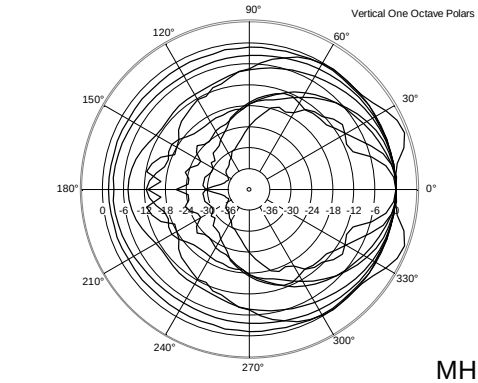
Vertical One Octave Polars

REMARQUES

AUCUNE PRÉCAUTION n'est NÉCESSAIRE avec un PERSONNEL QUALIFIÉ pour des tensions AUDIO allant jusqu'à 120 V lorsque des symboles d'avertissement sont présents près des borniers. Dans le cas d'une tension AUDIO allant jusqu'à 71 V, les symboles d'avertissement ne sont même pas nécessaires.
Pas la peine de mettre à la terre les parties métalliques des enceintes équipées de transformateurs et connectées aux sorties 70,7 / 100 V des amplificateurs de puissance qui ne sont pas reliés à la terre (réf. EN 62368-1, item 4.3.2.2), sauf spécification dans la réglementation locale.